Toilet-
& badevogne



Mobilhouse

Stor toilet- og badevogn - 5'eren











TLF.: 7020 3566

Mobilhouse

www.mobilhouse.dk
E-mail: info@mobilhouse.dk

Stor toilet- og badevogn - 5'eren

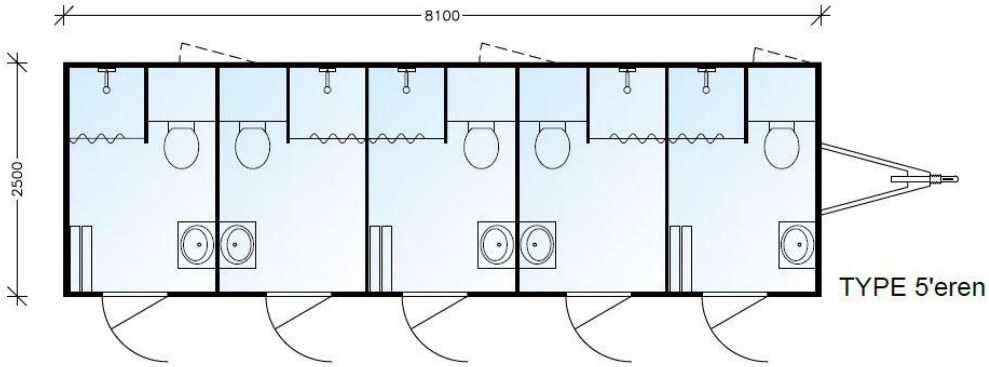

Indretning:
5 bad
5 toiletter
5 håndvaske

Inventar:
5 x 2 trins trappe
5 badeforhæng
5 toiletbørster
5 nøgler

Teknisk info:

Bredde:	250 cm
Længde:	810 cm
Højde:	300 cm
Totalvægt:	3.000 kg
Køreklar vægt:	2.450 kg
Vand:	3/4"
Afløb:	Ø 110
El:	CEE-stik









Det mobile badeværelse - type 17









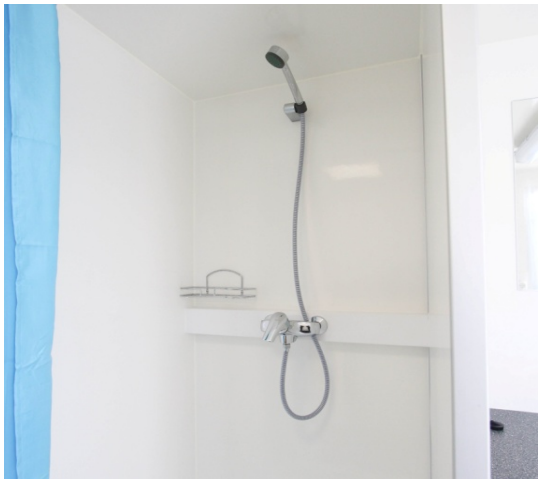

TLF.: 7020 3566

Mobilhouse

www.mobilhouse.dk
E-mail: info@mobilhouse.dk

Det mobile badeværelse - type 17

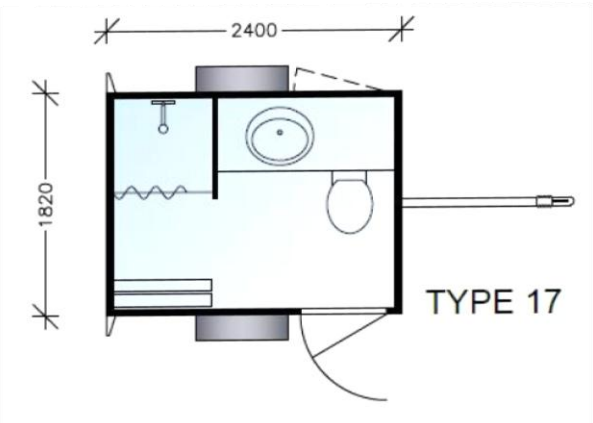

Indretning:
Bad
Toilet
Bord med håndvask

Inventar:
2 trins trappe
2 nøgler
Håndsving

Teknisk info:

Bredde:	182 cm
Længde:	240 cm
Højde:	282 cm
Totalvægt:	750 kg
Køreklar vægt:	650 kg
Vand:	3/4"
Afløb:	1"
El:	CEE-stik









VIP toiletvogn - type 18











TLF.: 7020 3566

Mobilhouse

www.mobilhouse.dk
E-mail: info@mobilhouse.dk

VIP toiletvogn - type 18

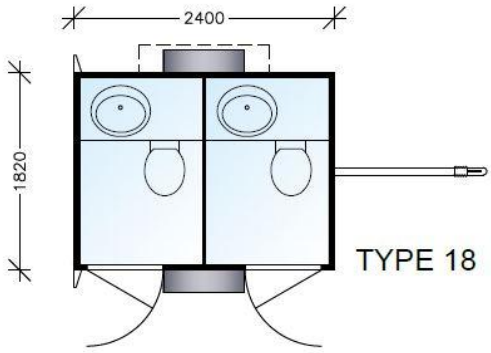

Indretning:
2 toiletter med kværn
2 håndvaske

Inventar:
2 x 2 trins trappe
2 toiletbørster
2 nøgler

Teknisk info:

Bredde:	185 cm
Længde:	240 cm
Højde:	270 cm
Totalvægt:	1.500 kg
Egenvægt:	850 kg
Vand:	3/4"
Afløb:	Ø 110
Afløbstank:	650 ltr.
El:	CEE-stik







